ART. - ITEM
05.0105

Cassetto MAGIC-STAR ULTRA H.172

MAGIC-STAR ULTRA drawer H.172

Cassetto Magic star ultra. Guida ad estrazione totale ammortizzata portata 40kg. Regolazione 2D: Altezza +-2mm, laterale +- 1,5mm Finiture disponibili: bianco seta e grigio opaco.
Magic star ultra drawer. Soft closing full extension slide load capacity 40kg. 2D adjustment: height +-2mm, lateral +-1,5mm. Available finishing: white and matt grey.

COD.	DESCRIZIONE / DESCRIPTION	
05.0105003040	KIT CASSETTO MAGIC-STAR H.172 300mm B/CO / KIT MAGIC-STAR H.172 300mm WHITE	1
05.0105003054B	KIT CASSETTO MAGIC-STAR H.172 300mm ANTR / KIT MAGIC-STAR H.172 300mm ANTHRACITE	1
05.0105003540	KIT CASSETTO MAGIC-STAR H.172 350mm B/CO / KIT MAGIC-STAR H.172 350mm WHITE	1
05.0105003554B	KIT CASSETTO MAGIC-STAR H.172 350mm ANTR / KIT MAGIC-STAR H.172 350mm ANTHRACITE	1
05.0105004040	KIT CASSETTO MAGIC-STAR H.172 400mm B/CO / KIT MAGIC-STAR H.172 400mm WHITE	1
05.0105004054B	KIT CASSETTO MAGIC-STAR H.172 400mm ANTR / KIT MAGIC-STAR H.172 400mm ANTHRACITE	1
05.0105004540	KIT CASSETTO MAGIC-STAR H.172 450mm B/CO / KIT MAGIC-STAR H.172 450mm WHITE	1
05.0105004554B	KIT CASSETTO MAGIC-STAR H.172 450mm ANTR / KIT MAGIC-STAR H.172 450mm ANTHRACITE	1
05.0105005040	KIT CASSETTO MAGIC-STAR H.172 500mm B/CO / KIT MAGIC-STAR H.172 500mm WHITE	1
05.0105005054B	KIT CASSETTO MAGIC-STAR H.172 500mm ANTR / KIT MAGIC-STAR H.172 500mm ANTHRACITE	1
05.0105005540	KIT CASSETTO MAGIC-STAR H.172 550mm B/CO / KIT MAGIC-STAR H.172 550mm WHITE	1
05.0105005554B	KIT CASSETTO MAGIC-STAR H.172 550mm ANTR / KIT MAGIC-STAR H.172 550mm ANTHRACITE	1

Posizione delle viti delle guide (mm)
Screw position of the slides (mm)

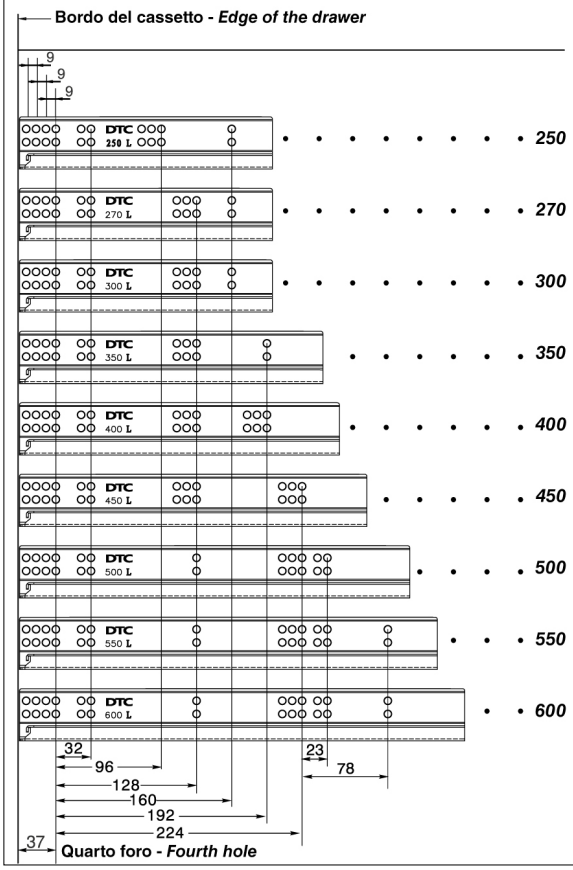

Dimensioni di installazione (mm) - *Installation dimensions (mm)*

LW=Internal Cabinet Width

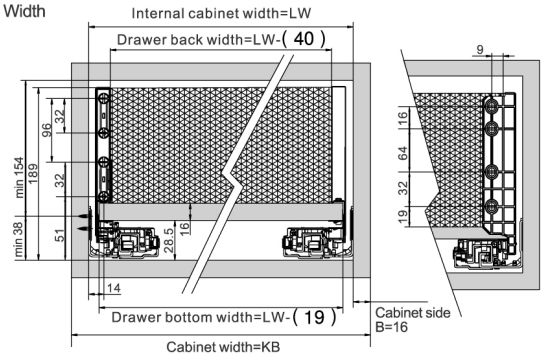

Dimensioni del frontale, dello schienale e del fondo del cassetto (mm)
Drawer front, back and bottom dimensions (mm)

Frontale - *Drawer Front*

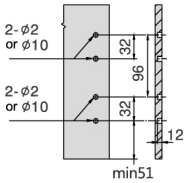

Schienale - *Drawer Back*

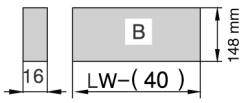

KB Cabinet width
LW Internal cabinet width
NL Nominal length
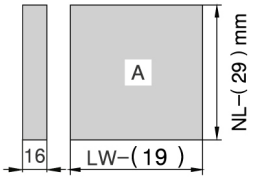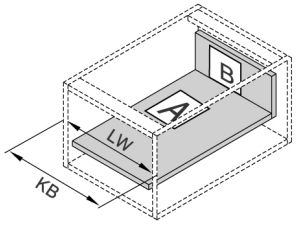
Fondo - *Drawer Bottom*