ART. - ITEM
05.0120

Guida PROGRESSA+
PROGRESSA+ drawer slide

Guida ammortizzata per cassetti con fianchi di spessore fino a 16 mm Portata: 70kg. Da utilizzare con clip 05.0120C e leve di regolazione dell'inclinazione 05.0120LR (optional).
Soft closing full extension slide for side thicknesses up to 16 mm Load capacity: 70kg. To be used with clip 05.0120C and adjustment lever 05.0120LR (optional).

SALICE

DATI TECNICI/TECHNICAL DATA mm

L	350	400	450	500	550	650	700
KG	Kg70	Kg70	Kg70	Kg70	Kg70	Kg70	Kg70
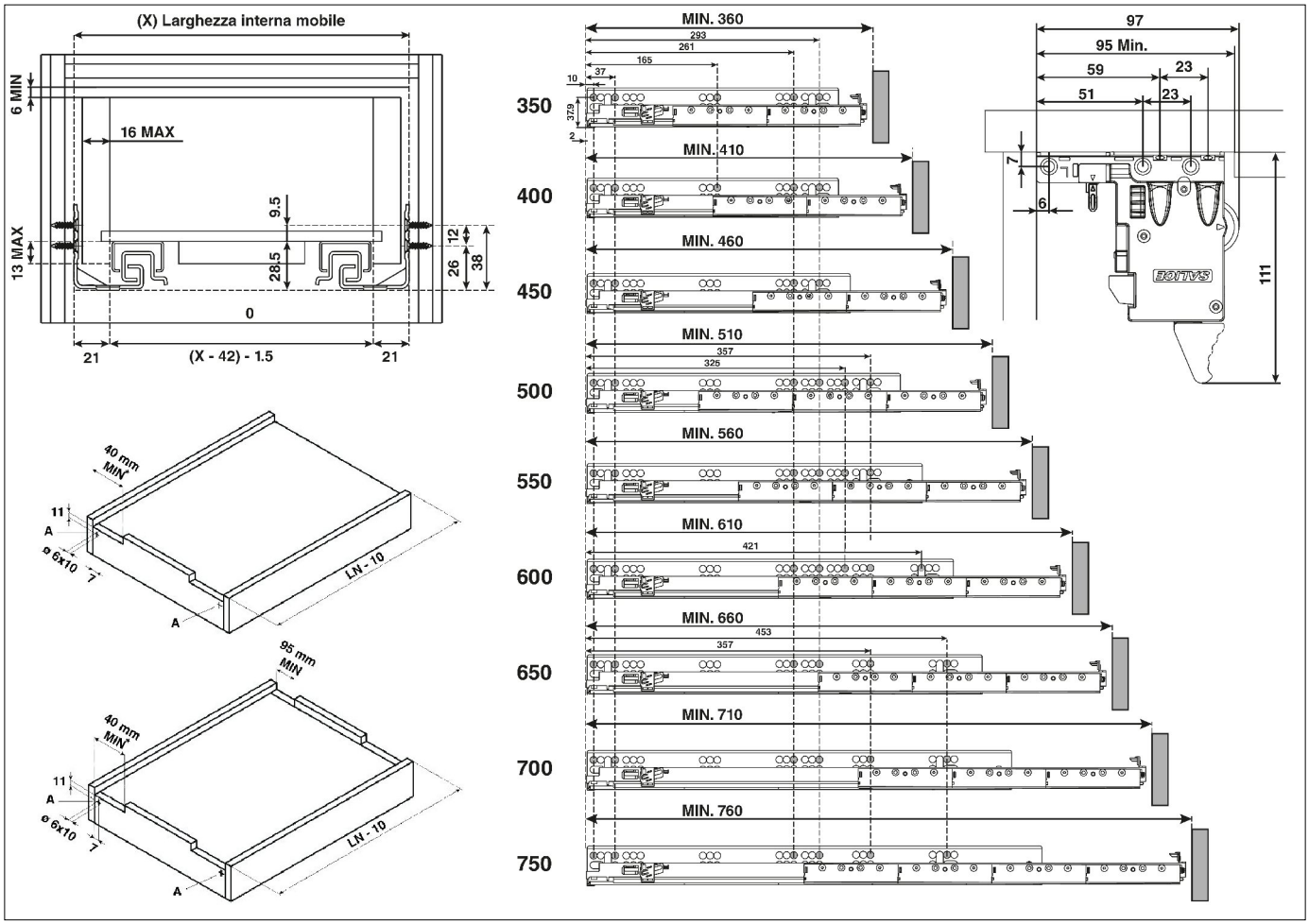
COD.	DESCRIZIONE / DESCRIPTION	
05.0120035009	GUIDA PROGRESSA+ ESTR.TOT.SMOVE 350 S/CL / DRAWER SLIDE PROGRESSA+ FULL EXT. 350mm	1
05.0120040009	GUIDA PROGRESSA+ ESTR.TOT.SMOVE 400 S/CL / DRAWER SLIDE PROGRESSA+ FULL EXT. 400mm	1
05.0120045009	GUIDA PROGRESSA+ ESTR.TOT.SMOVE 450 S/CL / DRAWER SLIDE PROGRESSA+ FULL EXT. 450mm	1
05.0120050009	GUIDA PROGRESSA+ ESTR.TOT.SMOVE 500 S/CL / DRAWER SLIDE PROGRESSA+ FULL EXT.500mm	1
05.0120055009	GUIDA PROGRESSA+ ESTR.TOT.SMOVE 550 S/CL / DRAWER SLIDE PROGRESSA+ FULL EXT.550mm	1
05.0120060009	GUIDA PROGRESSA+ ESTR.TOT.SMOVE 600 S/CL / DRAWER SLIDE PROGRESSA+ FULL EXT. 600mm	1
05.0120065009	GUIDA PROGRESSA+ ESTR.TOT.SMOVE 650 S/CL / DRAWER SLIDE PROGRESSA+ FULL EXT. 650mm	1
05.0120070009	GUIDA PROGRESSA+ ESTR.TOT.SMOVE 700 S/CL / DRAWER SLIDE PROGRESSA+ FULL EXT. 700mm	1
05.0120075009	GUIDA PROGRESSA+ ESTR.TOT.SMOVE 750 S/CL / DRAWER SLIDE PROGRESSA+ FULL EXT. 750MM	1