ART. - ITEM
05.COMM102

Guida Lead ad estrazione totale ammortizzata

Lead, soft closing full extension invisible slide

Guida ad estrazione totale con chiusura soft ed aggancio del cassetto per semplificare il montaggio e lo smontaggio rapido. Perfetta regolazione verticale. Tra i plus l'autochiusura soft per entrambe le guide. Certificata Catas Per spessore pannello da 16 mm

Soft closing full-extension slide with clip for easy assembling and disassembling. Perfect vertical adjustment. Catas certificated For panel with thickness 16 mm.

DATI TECNICI/TECHNICAL DATA mm	
Cicli	35000
KG	Kg25

COD.	DESCRIZIONE / DESCRIPTION	
05.COMM102A30	GUIDA LEAD ESTR.TOTALE AMMORT.MM.300 / SOFT CLOSING DRAWER SLIDE LEAD MM.300	10
05.COMM102A35	GUIDA LEAD ESTR.TOTALE AMMORT.MM.350 / SOFT CLOSING DRAWER SLIDE LEAD MM.350	10
05.COMM102A40	GUIDA LEAD ESTR.TOTALE AMMORT.MM.400 / SOFT CLOSING DRAWER SLIDE LEAD MM.400	10
05.COMM102A45	GUIDA LEAD ESTR.TOTALE AMMORT.MM.450 / SOFT CLOSING DRAWER SLIDE LEAD MM.450	10
05.COMM102A50	GUIDA LEAD ESTR.TOTALE AMMORT.MM.500 / SOFT CLOSING DRAWER SLIDE LEAD MM.500	10
05.COMM102A55	GUIDA LEAD ESTR.TOTALE AMMORT.MM.550 / SOFT CLOSING DRAWER SLIDE LEAD MM.550	10

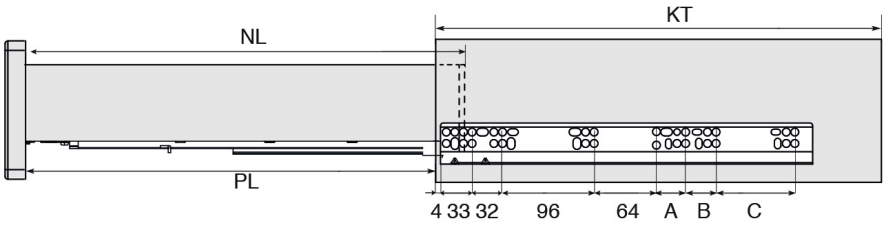
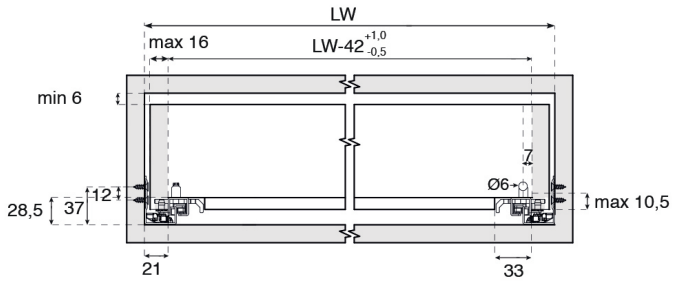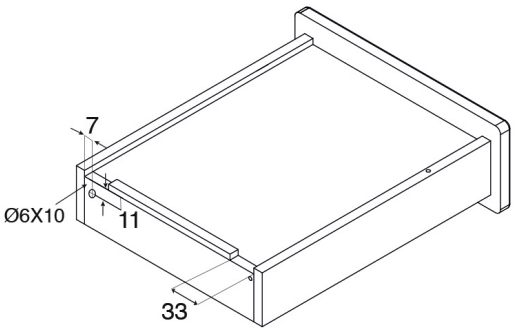
NL	KT	PL	A	B	C
290	303	267	-	-	-
340	353	317	-	-	-
390	403	367	32	-	-
440	453	417	32	-	-
490	503	467	32	32	-
540	553	517	32	32	64