ART. - ITEM
05.F3675

Guarnitura per ante a ribalta

Guarnitura MAXI per ante a ribalta con angoli di apertura di 75°, 90°, 110°. Nella tabella di seguito, il peso dell'anta indi cato (kg) si riferisce ad una guarnitura Maxi. Per mobili di larghezza superiore o pari a 600mm devono essere utilizzate 2 guarniture Maxi. Inoltre i pesi dell'anta si riferiscono ad aperture di 75° e 90°. Per ottenere un'apertura di 110° si devono diminuire i valori espressi di circa il 45%.

COD.	DESCRIZIONE / DESCRIPTION	
05.0270582000	MECCANISMO MAXI C C/ANGOL.P.37MM BIANCO /	1
05.0270666000	AMMORTIZZATORE PER BRACCETTO MAXI /	1
05.0271707000	MECCANISMO MAXI A C/ANG. P.37MM GRIGIO /	1
05.F3675012001	MECCANISMO MAXI B C/ANGOL.P.37MM BEIGE /	1
05.F367501401	MECCANISMO MAXI D C/ANGOLARE P.37MM NERO /	1

Angolo di apertura	Altezza corpo (mm)	Modello A Grigio	Modello B Beige	Modello C Bianco-ghiaccio	Modello D Nero
75°	300	3,8–7,1 kg	6,7–13,7 kg	11,9–21,0 kg	15,4–27,3 kg
	400	2,8–5,3 kg	5,0–10,3 kg	8,9–15,8 kg	11,6–20,5 kg
	500	2,3–4,3 kg	4,1–8,3 kg	7,2–12,5 kg	9,4–16,2 kg
	600	1,9–3,5 kg	3,3–7,0 kg	5,9–10,6 kg	7,6–13,7 kg
	700	1,6–3,0 kg	2,8–5,7 kg	5,0–8,8 kg	6,5–11,4 kg
	800	1,4–2,7 kg	2,5–5,1 kg	4,4–7,9 kg	5,7–10,4 kg
	900	1,3–2,4 kg	2,2–4,6 kg	4,0–7,0 kg	5,2–9,1 kg
	1.000	1,1–2,1 kg	2,0–4,1 kg	3,6–6,3 kg	4,6–8,2 kg
90°	300	3,0–5,3 kg	5,1–10,2 kg	9,1–15,8 kg	11,9–20,8 kg
	400	2,3–4,0 kg	3,8–7,6 kg	6,9–11,9 kg	8,9–15,6 kg
	500	1,8–3,2 kg	3,1–6,1 kg	5,5–9,6 kg	7,2–12,5 kg
	600	1,5–2,7 kg	2,6–5,1 kg	4,6–7,9 kg	6,0–10,4 kg
	700	1,3–2,2 kg	2,1–4,2 kg	3,8–6,6 kg	4,9–8,7 kg
	800	1,1–2,0 kg	1,9–3,9 kg	3,4–5,9 kg	4,4–7,8 kg
	900	1,0–1,8 kg	1,7–3,4 kg	3,0–5,2 kg	3,9–6,9 kg
	1.000	0,9–1,6 kg	1,5–3,0 kg	2,7–4,7 kg	3,6–6,2 kg
110°	300	2,4–4,0 kg	3,9–7,5 kg	6,8–11,6 kg	9,2–15,0 kg
	400	1,8–3,0 kg	2,9–5,6 kg	5,1–8,7 kg	6,9–11,2 kg
	500	1,4–2,4 kg	2,4–4,5 kg	4,0–7,1 kg	5,7–9,0 kg
	600	1,2–2,0 kg	1,9–3,8 kg	3,3–5,9 kg	4,5–7,6 kg
	700	1,0–1,7 kg	1,7–3,1 kg	2,9–4,8 kg	3,8–6,2 kg
	800	0,9–1,4 kg	1,4–2,8 kg	2,6–4,3 kg	3,4–5,6 kg
	900	0,8–1,3 kg	1,3–2,5 kg	2,3–3,8 kg	3,0–5,0 kg
	1.000	0,7–1,2kg	1,1–2,2 kg	2,0–3,5 kg	2,7–4,5 kg

pesi frontale per 1x guarnitura; per larghezze corpo da 600 mm 2x guarniture

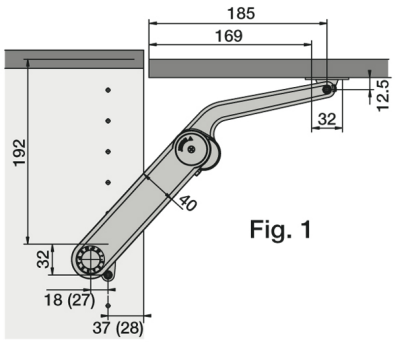

Fig. 1

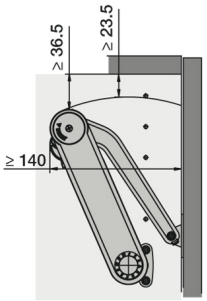

Fig. 1

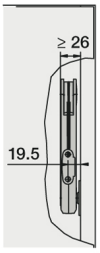

Fig. 2

Un set contiene: 1 guarnitura, 1 angolare di fissaggio per il corpo e 1 angolare per il frontale

Angolare di fissaggio per il corpo: 37 mm di foro

Fig.: 90° Angolo di apertura
Fig. 1 - Vista parte sinistra del corpo (guarnitura a destra)
Fig. 2 - Vista dal davanti